ՀԻՄՆԱՅԻՆ ՀԵԾԱՆ ՀՀ-6

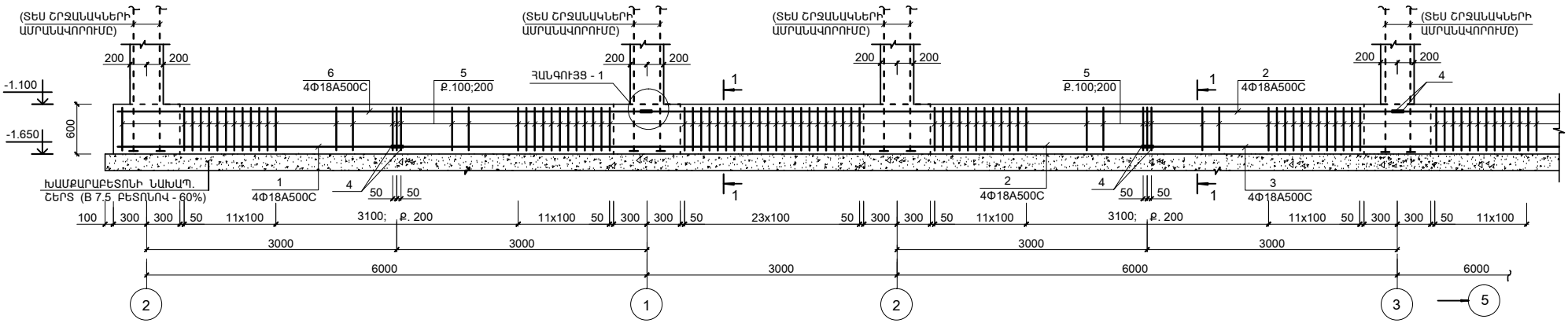

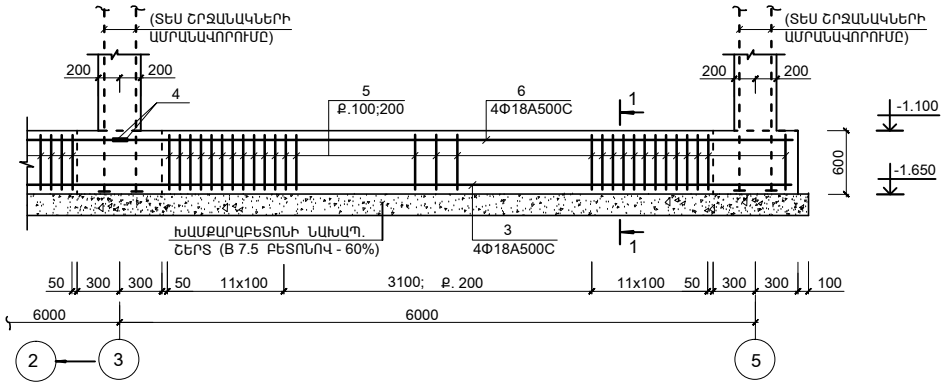

1 - 1

ՀԻՄՆԱՅԻՆ ՀԵԾԱՆ ՀՀ-6

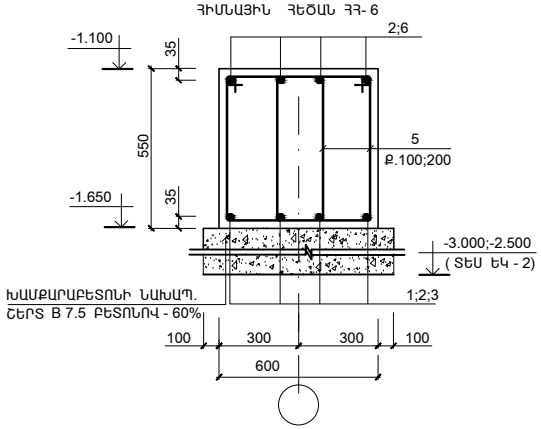

ՀԱՆԳՈՒՅՑ - 1

(ԵՐԿԱՅՆԱԿԱՆ ԱՄՐԱՆՆԵՐԻ ԾԱՅՐԱԿՑՄԱՆ ՀԱՆԳՈՒՅՑ)

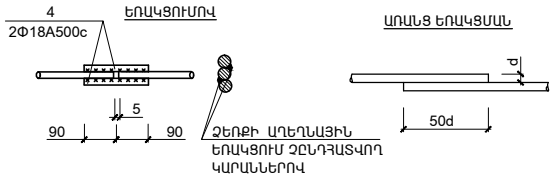

1. ԽԱՄՔԱՐԱԲԵՏՈՆԻ ՆԱԽԱՊԱՏՐԱՍՏԱԿԱՆ ՇԵՐՏԻ ՆԵՐՔԵՎԻ ՆԻՇԸ ՆԱՅԵԼ ՀԻՄՔԵՐԻ ՀԱՏԱԿԱԳԻԾԸ (ԹԵՐԹ ԵԿ-3)
2. ՍՈՒՅՆ ԹԵՐԹԸ ՆԱՅԵԼ ԹԵՐԹ ԵԿ-11 ՀԵՏ ՀԱՄԱՏԵՂ:

ԾՐԱԳՐԻ ԱՌԱՋԱԴՐԱՆՔ՝ TAT-04				ԴԱՇՏԱՔԱՐԻ ՄԱՆԿԱՊԱՐՏԵԶԻ ԿԱՌՈՒՑՈՒՄ			
				ԿՈՆՍՏՐՈՒԿՑՈՐԱԿԱՆ ՄԱՍ	ՓՈՒԼ	ԹԵՐԹ	ԹԵՐԹԵՐ
					ԱՆ	ԵԿ-10	34
ՆԱԽԱԳԾ.	ԱՂԱՋԱՆՅԱՆ Լ.			ՀԻՄՆԱՅԻՆ ՀԵԾԱՆ ՀՀ-6	INTER energia	ՌՆՏԵՐ էներգիա ՍՊԸ	
ՊԱՇՏՈՆ	ԱԶԳԱՆՈՒՆ	ՍՏՈՐԱԳՐ.					